TriBeCa gulvstående toilet

LAVABO

Varenr.: 321105MH VVS-nr.: 604296210

Materiale:	Porcelæn
Farve:	Mat hvid
Overflade:	Glaseret, mat
Monteringsmulighed:	Gulvstående BTW
Skjult montering:	Ja
Type:	P-lås men leveres med S-rør
Skyllekant:	Med skyllekant (rim)
Skyl:	3 og 6 liter
Vandtilslutning gevind:	3/8”
Inkl. toiletsæde:	Nej
Vægt:	42 kg

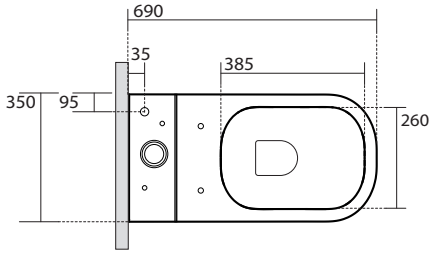

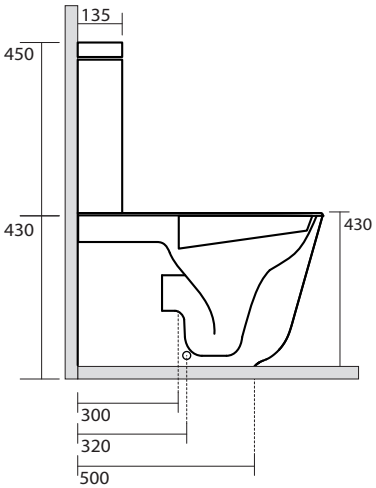

Set fra front

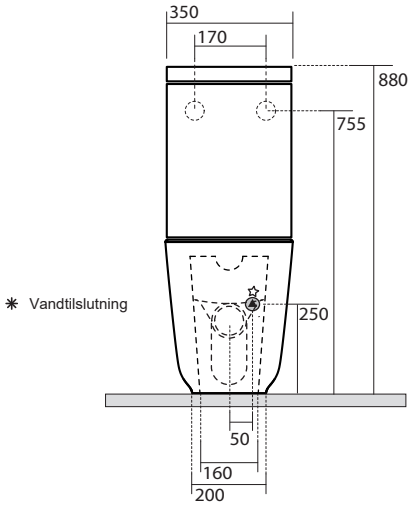

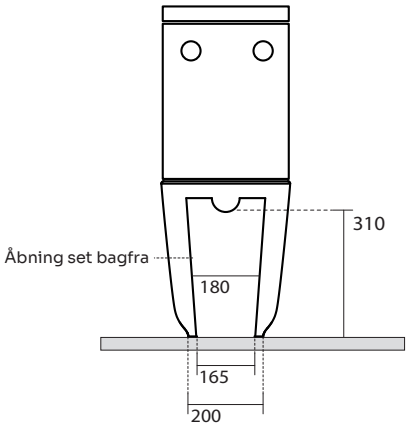

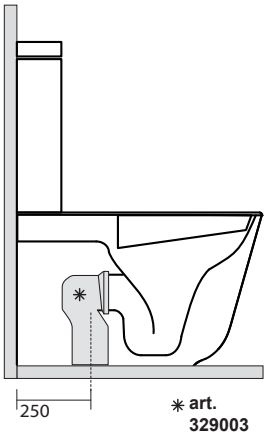

✳ **art. 329003 MEDFØLGER**

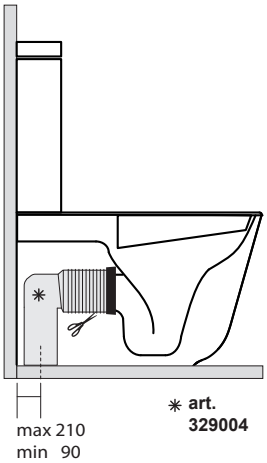

✳ **art. 329004**

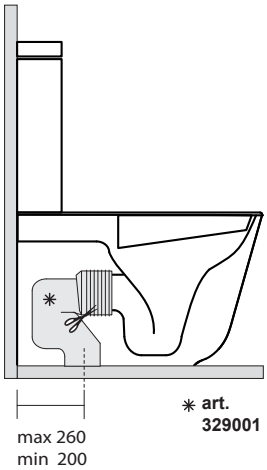

✳ **art. 329001**

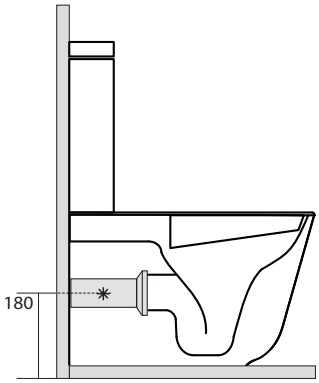

✳ **art. 329002**

Lavabo A/S - Neptunvej 17 - DK-6000 Kolding
Tlf. +45 75 55 88 66 - E-mail: info@lavabo.dk - www.lavabo.dk